арт. KRT304

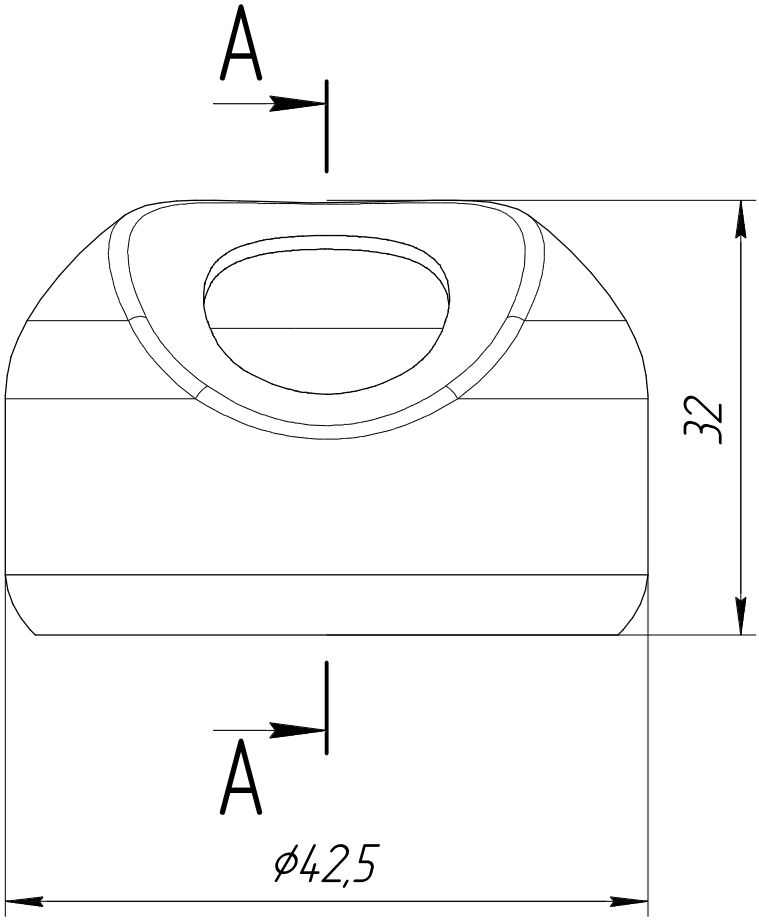

A–A

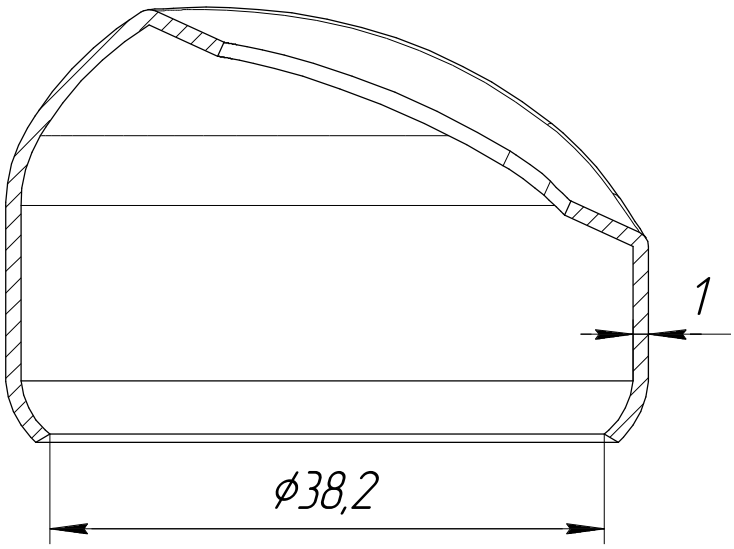

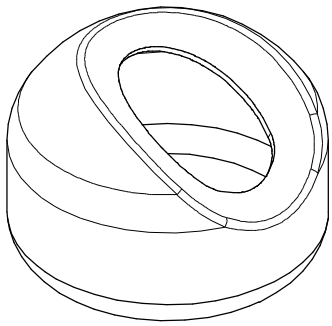

					арт. KRT304		
Изм.	Лист	№ докум.	Подп.	Дата	Соединение ригеля диаметром 38 мм со стойкой (трубой) диаметрами 38; 42,4;50,8 мм под углом 31°	Лит.	Масса	Масштаб
Разраб.								
Пров.								
Т.контр.						Лист	Листов 1	
					Общий вид	Крит		
Н.контр.								
Утв.								

Перв. примен.

Справ. №

Подп. и дата

Инв. № дубл.

Взам. инв. №

Подп. и дата

Инв. № подл.

Копировал

Формат А4